Настоящее немецкое качество
Made in Germany

Каталог продукции

ООО "ИНВНЫЕ ТЕХНОЛОГИИ"

Ernst Berger & Söhne Juwel Schraubtechnik является инновационным предприятием, которое уже более тридцати лет занимает ведущую позицию на мировом рынке по разработке и производству инструмента для профессионального обслуживания болтовых соединений; механических мультипликаторов, электрических моментных гайковертов, пневматических моментных гайковертов, гидравлических моментных гайковертов.
На предприятии работает команда высоко квалифицированных профессионалов с многолетним опытом работы в области разработки, производства и обслуживания моментных ключей. Собственное инженерно-конструкторское бюро, литейное производство, наличие новейших современных станков с ЧПУ, слесарного цеха позволяют контролировать весь производственный цикл от разработки чертежей, изготовления заготовок до выпуска готового продукта.

С 1997 года вся продукция Juwel проходит сертификацию по европейским и международным системам качества и стандартов менеджмента ISO 9001:2000.
Качество и надежность гайковертов «Juwel -сделано в Германии» являются основополагающими принципами политики компании Ernst Berger & Söhne Juwel Schraubtechnik.

ERNST BERGER & SÖHNE
JUWEL - SCHRAUBTECHNIK
GmbH
Werkstrasse 34 - 57537 Wissen - FRG

BERGER

Authorization

This is to certify that the company "Progressive Technologies" is the official distributor of JUWEL-Schraubtechnik GmbH
in the Russian Federation and the former Soviet Union.
On purchasing, warranty and maintenance products JUWEL-Schraubtechnik GmbH on the above area, please contact the Ltd. ""Progressive Technologies"" 18 k. 2, Verchoyanskaya st. , Moscow, Russia, 129344, Phone / fax: +7 (495) 987-12-72, +7 (495) 645-99-21 e-mail: info@juwel-russia.ru

Wissen, -Germany-, 13th December 2012

i.A. Georg Kreit
Sales and distribution

ERNST BERGER & SÖHNE
JUWEL-SCHRAUBTECHNIK GmbH

ООО «Прогрессивные технологии»
Официальный дистрибьютер Ernst Berger & Söhne Juwel Schraubtechnik
на территории России и стран СНГ:

129344, г.Москва, ул. Василия Петушкова, дом № 3 этаж 3
тел/факс:+7(495)987-12-72; тел/факс: +7(495)645-99-21
Интернет сайт: www.juwel-russia.ru E-mail: info@juwel-russia.ru
Схема проезда в офис:

ООО "Прогрессивные технологии"

Содержание каталога

Электрические гайковерты серии TESM до 12000 Нм……..….. 4-5

Электрические динамометрические ключи серия-Модуль (прямые и угловые для……....6-7
тяжелых условий эксплуатации) TES/TEWS до 12000 Нм

Электрические динамометрические гайковерты серия-Стандарт (прямые и угловые)…..8-9
TES / TEWS до 12000 Нм.

Пневматические динамометрический гайковерты (прямые и угловые)……...10-11
серии TL / TLW до 12000 Нм

Гидравлические динамометрические гайковерты низкого давления пистолетного……...12-14
исполнения серии JBRH / JBRHW до 12000 Нм

Высокопроизводительная насосная станция низкого давления для гайковертов серии...15
JBRH/JBRHW

Гидравлические кассетные гайковерты серии BE до 15000 Нм…….....16-19

Гидравлические торцевые гайковерты серии BL до 48600 Нм……..……...……..20-22

Гидравлический сквозной гайковерт серии BU до 10800 Нм…….23-25

Гидравлические высокопроизводительные насосные станции……...…...26-27

Удлинитель для обслуживание колесных гаек автотранспорта JFS26……..…….28

Мультипликаторы (механические динамометрические ключи до 12000 Нм…….…..29

Динамометрический ключ к мультипликаторам Juwel…….….....30

Упоры и приварочные кольца к гайковертам luwel…….31

Специальные гайковерты для железнодорожных путей……...…….32-33

Сервисное обслуживание…….....34

Клиенты…….35

ООО "Прогрессивные технологии"

Электрический моментный гайковерт серии TESM

Новинка!!!!!!!

Первый в мире статический гайковерт два в одном «трансформер» с возможностью работать как в прямом так и в угловом исполнении.

Электрический моментный гайковерт серии TESM

- **Оснащен системой контролирующей момент затяжки с точностью -+3,5%.**
- **Бесшумная, безопасная работа гайковерта позволяет оператору быстро выполнить свою работу.**
- **Для работы гайковерта необходимо только электричество 220Вт.**
- **Первый в мире гайковерт два в одном способный работать как в прямом так и в угловом исполнении в диапазоне от 90 до 180 градусов.**

ООО "Прогрессивные технологии"

Электрический моментный гайковерт серии TESM

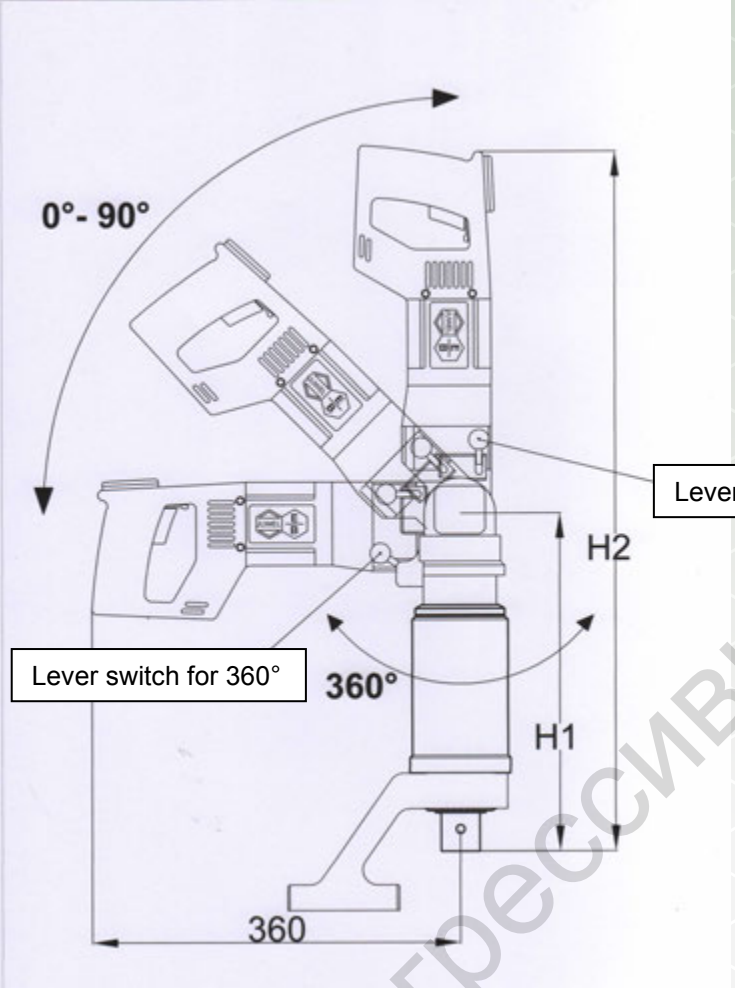

Модель	TESM-84 TESLM-84	TESM-105 TESLM-105	TESM-245 TESLM-245	TESM-355 TESLM-355	TESM-505 TESLM-505
Артикул	50 084 103 50 084 303	50 105 113 50 105 313	50 245 123 50 245 323	50 355 133 50 355 333	50 505 143 50 505 343
Крутящий момент (Нм)	150 - 850	280 - 1200	360 - 2500	360 - 3500	700 - 5000
Приводной квадрат (дюйм) A	¾” /1”	1”	1”	1 ½”	1 ½”
Диаметр редуктора (мм) D	99	99	99	99	99
Высота (мм) H1	270	275	305	315	365
Высота (мм) H2	640	640	670	680	740
Скорость вращения об/мин	16	14	10	9	3
Масса (кг)	9,8	10	13,6	14,5	16,7

ООО "Прогрессивные технологии"

- оснащен датчиком автоматического отключения по достижению заданного момента возможная погрешность не более + / - 3,5%
- тихий электродвигатель 220Вт мощностью 1,2 кВт
- имееет правое и левое вращение
- имеет 200 регулируемых настроек необходимого крутящего момента
- имеет две скорости вращения отсутствует вибрация и шум при работе

Новинка от Juwel

Запатентованная модульная конструкция планетарного редукторасерии TES-/TEWS XX5 успешна прошла испытания в тяжелых условиях интенсивной работы на стройках.

Конструктивные особенности модульного редуктора позволили увеличивают срок службы и качество выполняемых работ.

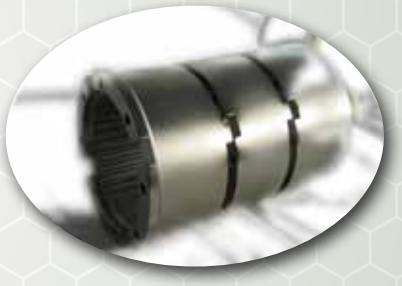

Стандартная комплектация электрогайковертов серии «Модуль»

- Стандартный упор
- Таблица крутящих моментов
- Сертификат соответствия
- Паспорт-Инструкция по эксплуатации
- Металлический кейс для транспортировки и хранения

ООО "Прогрессивные технологии"

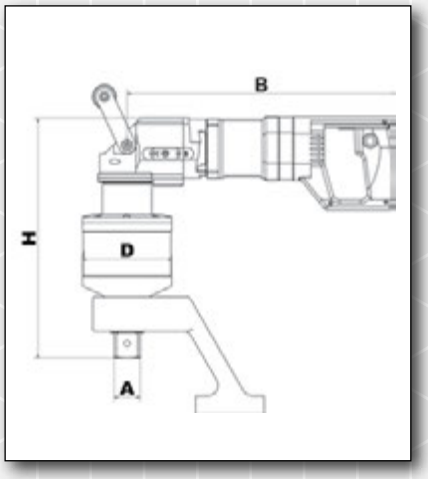

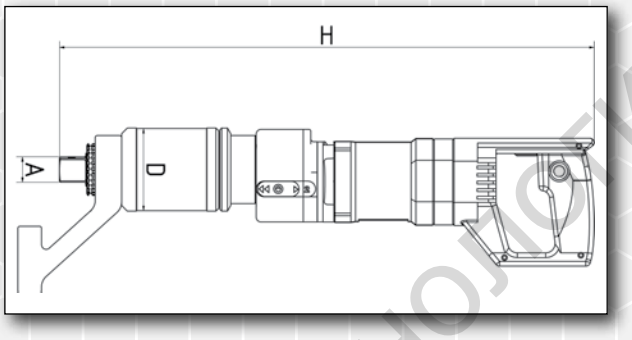

Модельный ряд электрогайковертов серии Модуль :

TES - Электрогайковерт прямого исполнения
TEWS - Электрогайковерт углового исполнения
TESL - Электрогайковерт Прямого исполнения + функция «Load-free" (функция автоматического снятия нагрузки с планетарного редуктора по достижению заданного момента)
TEWSL - Электрогайковерт углового исполнения + функция «Load-free" (функция автоматического снятия нагрузки с планетарного редуктора по достижению заданного момента)

Модель Модульный редуктор Модульная коробка передач	**TES-85** **TESL-85**	**TES-105** **TESL-105**	**TES-245** **TESL-245**	**TES-355** **TESL-355**	**TES-505** **TESL-505**	**TES-605** **TESL-605**	**TES-905** **TESL-905**	**TES-1205** **TESL-1205**
Артикул. TES -	50 085 100	50 105 110	50 245 120	50 355 130	50 505 140	50 605 150	50 905 160	50 915 170
Артикул. TESL -	50 085 300	50 105 310	50 245 320	50 355 330	50 505 340	50 605 350	50 905 360	50 915 370
Крутящий момент (Нм)	150 - 850	280 - 1.200	360 - 2.500	360 - 3.500	700 - 5.000	816 - 6.000	1.024 - 10.000	1.400 - 12.000
Присоединительный квадрат (Дюйм) **A**	¾" / 1"	1"	1"	1 ½"	1 ½"	1 ½"	1 ½"	1 ½"
Диаметр планетарного редуктора (мм) **D**	99	99	99	99	99	135	135	172
Высота (мм) **H**	535 / 540	540	570	580	630	615	660	660
Масса упора (кг)	1,6	1,6	1,6	3,5	3,5	5,7	5,7	5,7
Общая масса (кг)	8,2 / 8,4	8,6	10,6	11,5	13,7	16,9	20,5	29
Скорость вращения (об/мин)	16	14	10	9	3	6,5	2,5	2

Модель Модульный редуктор Модульная коробка передач	**TEWS-85** **TEWSL-85**	**TEWS-105** **TEWSL-105**	**TEWS-245** **TEWSL-245**	**TEWS-355** **TEWSL-355**	**TEWS-505** **TEWSL-505**	**TEWS-605** **TEWSL-605**	**TEWS-905** **TEWSL-905**	**TEWS-1205** **TEWSL-1205**
Артикул TEWS -	51 085 200	51 105 210	51 245 220	51 355 230	51 505 240	51 605 250	51 905 260	51 915 270
Артикул TEWSL -	51 085 400	51 105 410	51 245 420	51 355 430	51 505 440	51 605 450	51 905 460	51 915 470
Крутящий момент (Нм)	150 - 850	280 - 1.200	360 - 2.500	360 - 3.500	700 - 5.000	816 - 6.000	1.024 - 10.000	1.400 - 12.000
Присоединительный квадрат (Дюйм) **A**	¾" / 1"	1"	1"	1 ½"	1 ½"	1 ½"	1 ½"	1 ½"
Диаметр планетарного редуктора (мм) **D**	99	99	99	99	99	135	135	172
Высота (мм) **H**	270 / 275	275	305	315	365	350	390	400
Длина (мм) **B**	395	395	395	395	395	395	395	395
Масса упора (кг)	1,6	1,6	1,6	3,5	3,5	5,7	5,7	5,7
Общая масса (кг)	9,7 / 9,9	10,1	12,5	13,3	15,5	18,8	22,4	31
Скорость вращения (об/мин)	16	14	10	9	3	6,5	2,5	2

Другие значения крутящего момента по запросу

ООО "Прогрессивные технологии"

МодельTES : Прямое пистолетное исполнение

Модель TESL: Прямое пистолетное исполнение + функция автоматического снятия нагрузки с планетарного редуктора по достижению заданного момента

Независимо вращающаяся пистолетная рукоять исключает вероятность травмирования оператора при работе с инструментом. Стандартный упор входящий в комплект поставки позволяет позиционировать гайковерт быстро и надежно.

- **оснащен датчиком автоматического отключения по достижению заданного момента, возможная погрешность не более + / - 3,5%**
- **тихий электродвигатель 220Вт мощностью 1,2 кВт**
- **имееет правое и левое вращение**
- **имеет 200 регулируемых настроек необходимого крутящего момента**
- **имеет две скорости вращения отсутствует вибрация и шум при работе**

Стандартная комплектация электрогайковертов серии «Стандарт»

- **Стандартный упор**
- **Таблица крутящих моментов**
- **Сертификат соответствия**
- **Паспорт-Инструкция по эксплуатации**
- **Металлический кейс для транспортировки и хранения**

ООО "Прогрессивные технологии"

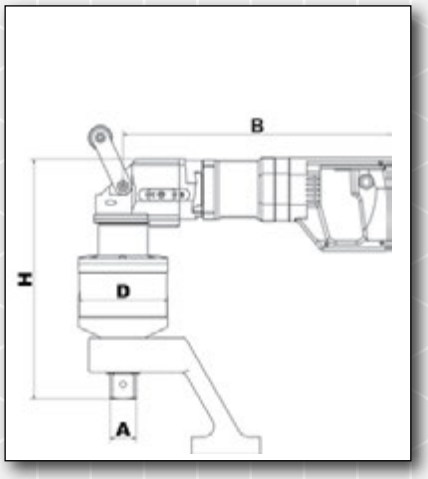

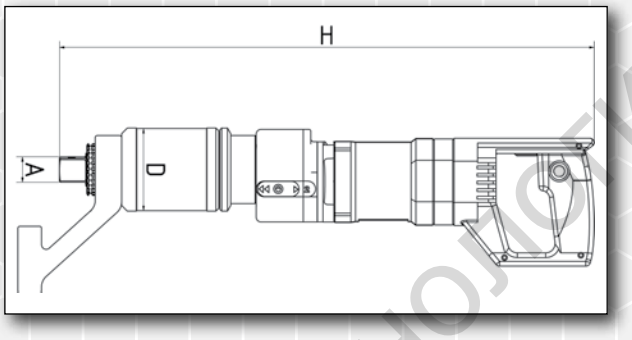

Модельный ряд электрогайковертов серии Стандарт :

TES - Электрогайковерт прямого исполнения
TEWS - Электрогайковерт углового исполнения
TESL - Электрогайковерт Прямого исполнения + функция «Load-free" (функция автоматического снятия нагрузки с планетарного редуктора по достижению заданного момента)
TEWSL - Электрогайковерт углового исполнения + функция «Load-free" (функция автоматического снятия нагрузки с планетарного редуктора по достижению заданного момента)

Модель Стандартный редуктор Стандартная коробка передач	TES - 84 TESL - 84	TES - 104 TESL - 104	TES - 244 TESL - 244	TES - 354 TESL - 354	TES - 504 TESL - 504 ***	TES - 604 TESL - 604	TES - 904 TESL - 904 ***
Артикул TES -	50 084 100	50 104 110	50 244 120	50 354 130	50 504 140	50 604 150	50 904 160
Артикул TESL -	50 084 300	50 104 310	50 244 320	50 354 330	50 504 340	50 604 350	50 904 360
Крутящий момент (Нм)	150 - 850	280 - 1.200	360 - 2.500	360 - 3.500	700 - 5.000	816 - 6.000	1.024 - 10.000
Присоединительный квадрат (Дюйм) A	¾"/ 1"	1"	1"	1 ½"	1 ½"	1 ½"	1 ½"
Диаметр планетарного редуктора (мм) D	88	88	88	88	88	130	130
Высота (мм) H	535 / 540	540	570	580	630	615	645
Масса упора (кг)	1,6	1,6	1,6	3,5	3,5	5,7	5,7
Общий вес (кг)	8 / 8,2	8,2	9,5	10,4	12,6	15,9	18,9
Скорость вращения (об/мин)	16	14	10	9	3	6,5	2,5

Модель Стандартный редуктор Стандартная коробка передач	TEWS - 84 TEWSL - 84	TEWS - 104 TEWSL - 104	TEWS - 244 TEWSL - 244	TEWS - 354 TEWSL - 354	TEWS - 504 TEWSL - 504	TEWS - 604 TEWSL - 604	TEWS - 904 TEWSL - 904
Артикул TEWS -	51 084 200	51 104 210	51 244 220	51 354 230	51 504 240	51 604 250	51 904 260
Артикул TEWSL -	51 084 400	51 104 410	51 244 420	51 354 430	51 504 440	51 604 450	51 904 460
Крутящий момент (Нм)	150 - 850	280 - 1.200	360 - 2.500	360 - 3.500	700 - 5.000	816 - 6.000	1.024 - 10.000
Присоединительный квадрат (Дюйм) A	¾" / 1"	1"	1"	1 ½"	1 ½"	1 ½"	1 ½"
Диаметр планетарного редуктора (мм) D	88	88	88	88	88	130	130
Высота (мм) H	270 / 275	275	305	315	365	350	390
Длина (мм) B	395	395	395	395	395	395	395
Масса упора (кг)	1,6	1,6	1,6	3,5	3,5	5,7	5,7
Общая масса (кг)	9,5 / 9,7	9,9	11,5	12,3	14,4	18	20,8
Скорость вращения (об/мин)	16	14	10	9	3	6,5	2,5

Другие значения крутящего момента по запросу

ООО "Прогресс Сервис Технологии"

Пневматические моментные гайковерты. Модели TL / TLW до 12000 Нм

Модель TL:

Высокоточное затяжка болтового соединения на заданный момент + - 3%
• предназначены для постоянной работы под нагрузкой
• Максимальный расход воздуха 580 л / мин
Двухступенчатая коробка скоростей,
Наличие перепускного клапана
Работает практически бесшумно
Полное отсутствие вибрации
Блок подготовки воздуха в комплекте
Высокая скорость работы
Настоящее немецкое качество - Made in Germany.

Модель TLW такая же как TL только углового исполнения:

Комплект поставки TL / TLW

- **Блок подготовки воздуха**
- **Спиральный шланг с БРС — 8м.**
- **Инструкция по эксплуатации**
- **Таблица крутящих моментов**
- **Сертификат соответствия**
- **Инструментальный металлический кейс для транспортировки и хранения**

Модель TL/TLW - Идеально подходят для применения во взрывоопасных зонах.

ООО "Прогрессивные технологии"

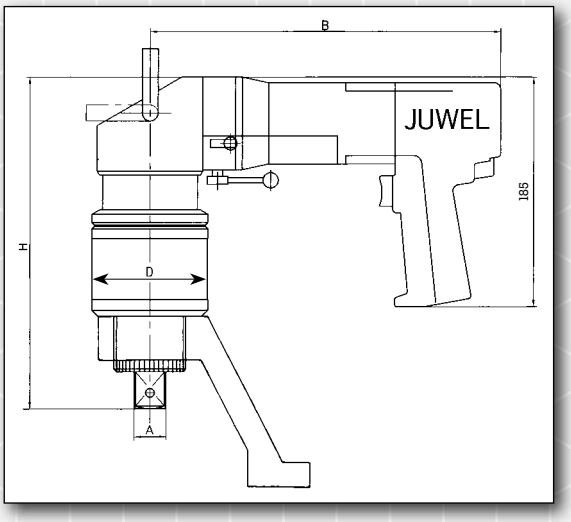

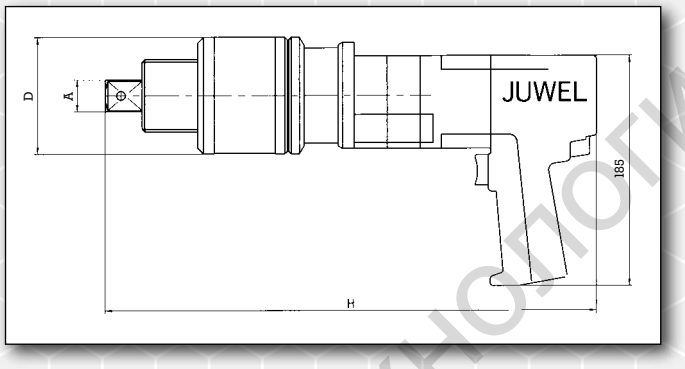

Техническая характеристика

Модель	TL-80/ TL-85	TL-100/ TL-105	TL-240/ TL-245	TL-350/ TL-355	TL-500/ TL-505	TL-600/ TL-605	TL-900/ TL-905	TL-1200/ TL-1205
Артикул	56 080 000 56 085 000	56 100 000 56 105 000	56 240 000 56 245 000	56 350 000 56 355 000	56 500 000 56 505 000	56 600 000 56 605 000	56 900 000 56 905 000	56 912 000
Крутящий момент min-max, (Нм)	40-880	40-1200	70-2500	70-400	100-5000	400-6000	450-10000	600-12000
Присоед. квадрат, (дюйм) A	3/4" / 1"	1"	1"	1 1/2"	1 1/2"	1 1/2"	1 1/2"	1 1/2"
Диаметр редуктора, (мм) D	88/99	88/99	88/99	88/99	88/99	130/135	130/135	175/172
Высота, (мм) H	360	360	410	410	460	420	460	470
Масса, (кг)	6,2/6,4	7,4/7,8	8,4/9,5	9,1/10,2	10,1/11,2	13/14	17,6/19,2	19,6/20,7
Скорость вращения, (об/мин)	19	19	7,5	7,5	2	2,8	1,8	1,8

Модель	TLW-80/ TLW-85	TLW-100/ TLW-105	TLW-240/ TLW-245	TLW-350/ TLW-355	TLW-500/ TLW-505	TLW-600/ TLW-605	TLW-900/ TLW-905	TLW-1200/ TLW-1205
Артикул	57 080 000 57 085 000	57 100 000 57 105 000	57 240 000 57 245 000	57 350 000 57 355 000	57 500 000 57 505 000	57 600 000 57 605 000	57 900 000 57 905 000	57 912 000
Крутящий момент min-max, (Нм)	40-880	40-1200	70-2500	70-400	100-5000	400-6000	450-10000	600-12000
Присоед. квадрат, (дюйм) A	3/4" / 1"	1"	1"	1 1/2"	1 1/2"	1 1/2"	1 1/2"	1 1/2"
Диаметр редуктора, (мм) D	88/99	88/99	88/99	88/99	88/99	130/135	130/135	175/172
Высота, (мм) H	270	270	300	320	350	340	380	390
Ширина, (мм) B	250	250	250	250	250	250	250	250
Масса, (кг)	7,2/7,4	8,2/8,4	9/10	10/11	11,1/12,2	13,8/14,6	18,6/20,2	20,6/22,1
Скорость вращения, (об/мин)	19	19	7,5	7,5	2	2,8	1,8	1,8

ООО "Прецизионные технологии"

Разрабатывался специально для обслуживание болтовых соединений на ветровых электростанциях.

ООО "Прогрессивные технологии"

Ernst Berger & Söhne Juwel Schraubtechnik
разработал новую серию гидравлических гайковертов статического действия на основе гидромотора
для затягивание гаек до 12 000 Нм
все гайковерты серии JBRH / JBRHW работают от гидравлической станции на максимальном давлении до 100 Бар
Гайковерты имеют правое и левое вращение
Управление происходит с пульта дистанционного управления на насосной станции.

ООО "Прогрессивные технологии"

Гидравлические динамометрические гайковерты статического действия пистолетного исполнения серии JBRH / JBRHW до 12000 Нм

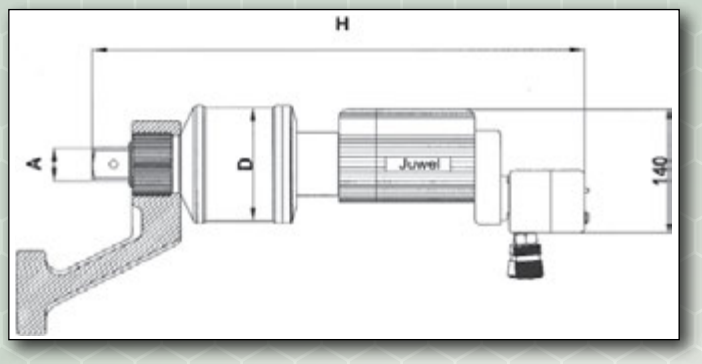

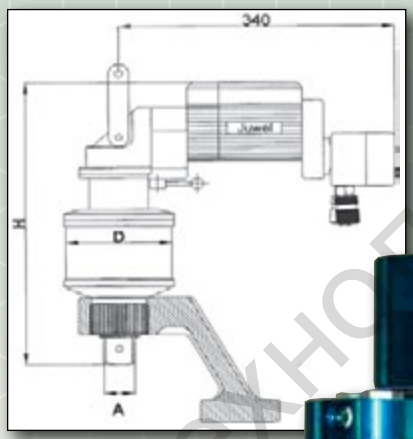

- **Статический принцип работы позволяет увеличить скорость затяжки.**
- **Предназначен как для забалчивания гаек с моментом так и разбалчивания гаек.**
- **Использование специального упора и независимое вращение планетарного редуктора относительно гидромотора обеспечивает максимальную защиту оператора от травмирования при работе.**
- **плавный постоянный ход обеспечивает качество при забалчивании гайки.**
- **Обеспечивает точное повторение заданного момента.**
- **Подходит для интенсивной работы с большим количеством гаек.**

Технические характеристики

Модель	JBRH-250	JBRH-350	JBRH-500	JBRH-600	JBRH-1000	JBRH-1200
Артикул	60 025 000	60 035 000	60 050 000	60 060 000	60 100 000	60 120 000
Крутящий момент (Нм)	2500	3500	5000	6000	10000	12000
Присоед. квадрат (Дюйм)	1“	1½“	1½“	1½“	1½“	1½“
Диаметр план. редуктора (мм) D	88	88	88	130	130	175
Высота (мм) H	530	540	600	570	610	640
Масса (кг)	10	11	12	16	19	26
Скорость вращения (об/мин)	8	8	2,5	5,5	2,5	2,5

Модель	JBRHW-250	JBRHW-350	JBRHW-500	JBRHW-600	JBRHW-1000	JBRHW-1200
Артикул	61 025 000	61 035 000	61 050 000	61 060 000	61 100 000	61 120 000
Крутящий момент (Нм)	2500	3500	5000	6000	10000	12000
Присоед. квадрат (Дюйм)	1“	1½“	1½“	1½“	1½“	1½“
Диаметр план. редуктора (мм) D	88	88	88	130	130	175
Высота (мм) H	325	335	395	370	400	425
Длина (мм) B	384	384	384	405	405	425
Масса (кг)	11	12	13	17	20	28
Скорость вращения (об/мин)	8	8	2,5	5,5	2,5	2,5

ООО "Прогрессивные технологии"

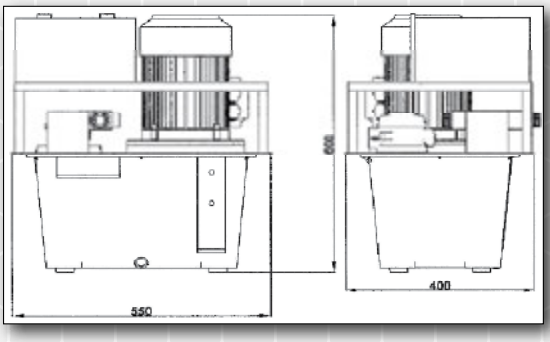

Технические характеристики

Модель	NG-30-230	NG-30-400
Артикул	01 190 440	01 190 441
Объем бака	30	30
Макс. давление (бар)	5 - 110	5 - 110
Напряжение (В/Гц)	230/50	400/50
Мощность электрод. (кВт)	2,2	2,2
Масса (кг)	100	70
Габаритные размеры (мм)	550 x 400 x 600	550 x 400 x 600
Маслоохладитель	да	да

Особенности гайковертов серии JBRH / JBRHW

- **Предназначены для длительной непрерывной работы под нагрузкой**
- **Плавное регулировка крутящего момента в диапазоне до 100 Бар**
- **Высокоточный манометр с подробной шкалой деления**
- **Бесшумность работы гайковертов**
- **Опционально можно документировать работу гайковерта , задавать угол проворота при затяжке**

ООО "Прогрессивные технологии"

Кассетные гидравлические динамометрические гайковерты Juwel серии BE с усилием до 15000Нм

Кассетные гидравлические гайковерты BE состоят из основного корпуса и быстросъемных сменных кассет под необходимый размер гайки(болта).
Быстросъемные кассеты могут комплектоваться вкладышами под необходимый размер гайки(болта) на уменьшение.
Основной корпус изготовлен из высокопрочного алюминиевого сплава с добавлением титана.
Съемная кассета и сменные вкладыши стальные.
Благодаря своим небольшим габаритным размерам динамометрические ключи серии BE могут использоваться в работе с болтовыми соединениями расположенных в труднодоступных местах.
Соединительные гнезда для РВД имеют независимое вращение относительно основного корпуса гайковерта на 360 градусов, что дает дополнительное удобство при позиционировании динамометрических ключей серии BE на болтовом соединении.
Повторяемость заданного момента гайковертами серии BE + - 2,5%

Комплект поставки гайковертов серии BE :

- Паспорт-инструкция по эксплуатации
- Таблица регулируемых крутящих моментов
- Сертификат соответствия
- Инструментальный кейс для транспортировки и хранения

ООО "Прогрессивные технологии"

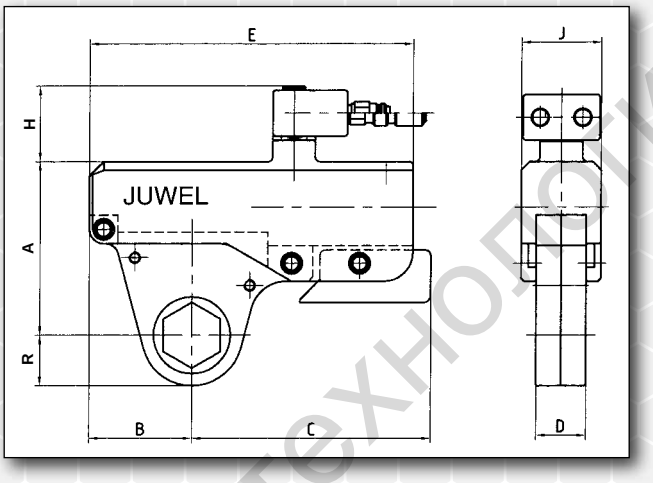

Технические характеристики

Модель	BE - 32	BE - 52	BE - 102	BE - 152
Артикул	73 032 000	73 052 000	73 102 000	73 152 000
Крутящий момент (Нм) max.	3.000	5.000	10.000	15.000
Масса (кг)	3,3	4,8	8,0	10,8
Размер шестигранника под ключ (мм)	32 - 55	41 - 80	55 - 95	75 - 100
Размер сменных кассет BEK и вкладышей на уменьшения	32 - 55	41 - 80	55 - 95	75 - 100
A (mm)	94 - 107	110 - 119	132 - 142	156 - 175
B (mm)	56	72	72	96
C (mm)	140	155	180	260
D (mm)	30	35	46	50
E (mm)	197	228	253	335
H (mm)	60	60	60	60
J (mm)	44	56	60	70
Главный радиус R (mm)	35 - 50	40 - 70	55 - 85	75 - 100

Внимание!!!! По запросу возможно изготовление динамометрических ключей с большим крутящим моментом , а так же изменение технических параметров.

ООО "Прогрессивные технологии"

Кассетные гидравлические динамометрические гайковерты Juwel серии BE с усилием до 15000Нм

Сменные кассеты под необходимые шестигранники для динамометрических гайковертов моделей BE-32, BE-52, BE-102, BE-152.

Модель	Артикул	Макс. крутящий момент (Нм)	Размер под ключ SW (мм)	Главный радиус (мм)
Касеты к **BE-32**				
BEK - 32032	73 032 132	1600	32	35
BEK - 32036	73 032 136	2000	36	38
BEK - 32041	73 032 141	2400	41	41
BEK - 32046	73 032 146	2600	46	45
BEK - 32050	73 032 150	3000	50	47
BEK - 32055	73 032 155	3000	55	50
Касеты к **BE-52**				
BEK - 52041	73 052 241	3500	41	40
BEK - 52046	73 052 246	4000	46	44
BEK - 52050	73 052 250	4500	50	47
BEK - 52055	73 052 255	5000	55	50
BEK - 52060	73 052 260	5000	60	53
BEK - 52065	73 052 265	5000	65	57
BEK - 52070	73 052 270	5000	70	65
BEK - 52075	73 052 275	5000	75	67
BEK - 52080	73 052 280	5000	80	70
Касеты к **BE-102**				
BEK - 102055	73 102 355	7500	55	55
BEK - 102060	73 102 360	8000	60	61
BEK - 102065	73 102 365	8000	65	64
BEK - 102070	73 102 370	10000	70	68
BEK - 102075	73 102 375	10000	75	70
BEK - 102080	73 102 380	10000	80	73
BEK - 102085	73 102 385	10000	85	76
BEK - 102090	73 102 390	10000	90	79
BEK - 102095	73 102 395	10000	95	85
Касеты к **BE-152**				
BEK - 152070	73 152 070	11000	70	75
BEK - 152075	73 152 075	12000	75	80
BEK - 152080	73 152 080	12000	80	84
BEK - 152085	73 152 085	13000	85	88
BEK - 152090	73 152 090	14000	90	91
BEK - 152095	73 152 095	14000	95	94
BEK - 1520100	73 152 100	15000	100	100

Внимание!!!!Другие размеры кассет изготавливаются по дополнительному запросу.

ООО "Прогрессивные технологии"

Вкладыши для быстросъемных кассет BEK

Вкладыши для кассет серии BEK-32

Артикул	Модель	Размер под ключ
73 032 406	BER 3 - 4136	41 - 36
73 032 407	BER 3 - 4132	41 - 32
73 032 408	BER 3 - 4130	41 - 30
73 032 416	BER 3 - 4641	46 - 41
73 032 417	BER 3 - 4636	46 - 36
73 032 418	BER 3 - 4632	46 - 32
73 032 426	BER 3 - 5046	50 - 46
73 032 427	BER 3 - 5041	50 - 41
73 032 428	BER 3 - 5036	50 - 36
73 032 436	BER 3 - 5550	55 - 50
73 032 437	BER 3 - 5546	55 - 46
73 032 438	BER 3 - 5541	55 - 41

Другие размеры по запросу

Вкладыши для кассет серии BEK-52

Art.-Nr.	Mod.	SW
73 052 400	BER 5 - 4136	41 - 36
73 052 401	BER 5 - 4132	41 - 32
73 052 402	BER 5 - 4130	41 - 30
73 052 410	BER 5 - 5046	50 - 46
73 052 411	BER 5 - 5041	50 - 41
73 052 412	BER 5 - 5036	50 - 36
73 052 416	BER 5 - 5550	55 - 50
73 052 417	BER 5 - 5546	55 - 46
73 052 418	BER 5 - 5541	55 - 41
73 052 426	BER 5 - 6055	60 - 55
73 052 427	BER 5 - 6050	60 - 50
73 052 428	BER 5 - 6046	60 - 46
73 052 436	BER 5 - 6560	65 - 60
73 052 437	BER 5 - 6555	65 - 55
73 052 438	BER 5 - 6550	65 - 50
73 052 443	BER 5 - 7065	70 - 65
73 052 444	BER 5 - 7060	70 - 60
73 052 447	BER 5 - 7046	70 - 46
73 052 469	BER 5 - 8060	80 - 60

Другие размеры по запросу

Вкладыши для кассет серии BEK - 152

Art.-Nr.	Mod.	SW
73 152 420	BER 15 - 7570	75 - 70
73 152 421	BER 15 - 7565	75 - 65
73 152 422	BER 15 - 7560	75 - 60
73 152 423	BER 15 - 7555	75 - 55
73 152 426	BER 15 - 8075	80 - 75
73 152 427	BER 15 - 8070	80 - 70
73 152 428	BER 15 - 8065	80 - 65
73 152 432	BER 15 - 8580	85 - 80
73 152 433	BER 15 - 8575	85 - 75
73 152 434	BER 15 - 8570	85 - 70
73 152 438	BER 15 - 9085	90 - 85
73 152 439	BER 15 - 9080	90 - 80
73 152 440	BER 15 - 9075	90 - 75
73 152 444	BER 15 - 9590	95 - 90
73 152 445	BER 15 - 9585	95 - 85
73 152 446	BER 15 - 9580	95 - 80

Другие размеры по запросу

Вкладыши для касет серии BEK - 102

Art.-Nr.	Mod.	SW
73 102 416	BER 10 - 5550	55 - 50
73 102 417	BER 10 - 5546	55 - 46
73 102 418	BER 10 - 5541	55 - 41
73 102 426	BER 10 - 6055	60 - 55
73 102 427	BER 10 - 6050	60 - 50
73 102 428	BER 10 - 6046	60 - 46
73 102 432	BER 10 - 6560	65 - 60
73 102 433	BER 10 - 6555	65 - 55
73 102 434	BER 10 - 6550	65 - 50
73 102 438	BER 10 - 7065	70 - 65
73 102 439	BER 10 - 7060	70 - 60
73 102 440	BER 10 - 7055	70 - 55
73 102 441	BER 10 - 7050	70 - 50
73 102 445	BER 10 - 7570	75 - 70
73 102 446	BER 10 - 7565	75 - 65
73 102 447	BER 10 - 7560	75 - 60
73 102 448	BER 10 - 7555	75 - 55
73 102 454	BER 10 - 8075	80 - 75
73 102 455	BER 10 - 8070	80 - 70
73 102 456	BER 10 - 8065	80 - 65
73 102 457	BER 10 - 8060	80 - 60
73 102 461	BER 10 - 8580	85 - 80
73 102 462	BER 10 - 8575	85 - 75
73 102 463	BER 10 - 8570	85 - 70
73 102 464	BER 10 - 8565	85 - 65
73 102 468	BER 10 - 9085	90 - 85
73 102 469	BER 10 - 9080	90 - 80
73 102 470	BER 10 - 9075	90 - 75
73 102 471	BER 10 - 9070	90 - 70
73 102 475	BER 10 - 9590	95 - 90
73 102 476	BER 10 - 9585	95 - 85
73 102 477	BER 10 - 9580	95 - 80
73 102 478	BER 10 - 9575	95 - 75
73 102 479	BER 10 - 9570	95 - 70
73 102 480	BER 10 - 9565	95 - 65
73 102 481	BER 10 - 9560	95 - 60
73 102 482	BER 10 - 9555	95 - 55

Другие размеры по запросу

ООО "Прогрессивные технологии"

Мощные гидравлические ключи имеют маленькие габариты.
Специальная конструкция и корпус из высокопрочной стали обеспечивает максимальную безопасность и удобство в работе.
Подходит как для забалчивания так и для разбалчивания прикипевших гаек.
Имеет специальные упоры для удобства позиционирования в доступном пространстве.
Оснащен съемной страховочной рукоятью для переноски и позиционирования на болтовом соединении.
Соединительные гнезда для РВД имеют независимое вращение относительно корпуса гайковерта на 360 градусов, что дает дополнительное удобство при позиционировании динамометрических ключей серии BL на болтовом соединении.
Повторяемость заданного момента гайковертами серии BL + - 2,5%
Доступны модели ключей BL с максимальным усилием от 60 до 48600 Нм.

Комплект поставки динамометрических гайковертов серии BL:

- **Паспорт-инструкция по эксплуатации**
- **Комплект специальных упоров**
- **Быстросъемный приводной квадрат**
- **Съемная страховочная рукоять**
- **Таблица регулируемых крутящих моментов**
- **Сертификат соответствия**
- **Инструментальный кейс для транспортировки и хранения**

ООО "Прогрессивные технологии"

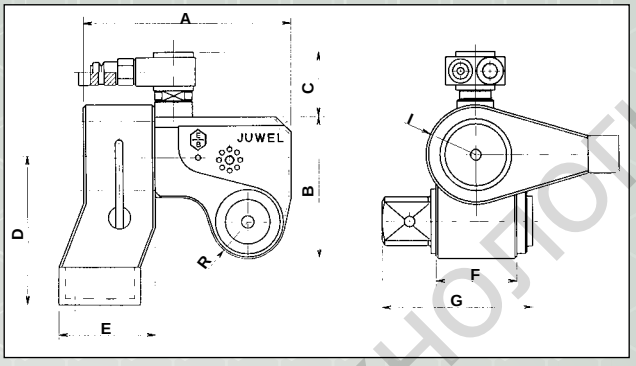

Технические данные торцевых динамометрических ключей серии BL

Модель	BL-11	BL-31	BL-32	BL-51	BL-52	BL-102	BL-152	BL-272	BL-350	BL-480
Артикул	71 011 000	71 031 000	71 032 000	71 051 000	71 052 000	71 102 000	71 152 000	71 272 000	71 350 000	71 480 000
Кол-во используемых РВД	1	1	2	1	2	2	2	2	2	2
Крутящий момент (Нм) min-max	60 - 1000	220 - 3000	220 - 3000	320 - 4900	300 - 5100	440 - 10000	950 - 15200	1500 - 27000	3400 - 34700	4800 - 48600
Выходной квадрат (Дюйм)	3/4"	1"	1"	1" & 1 1/2"			1 1/2" & 2 1/2"			
Масса (кг)	1,8	4	4,4	5	5,4	7,8	14	23	35	50

Размеры

Модель	BL-11	BL-31	BL-32	BL-51	BL-52	BL-102	BL-152	BL-272	BL-350	BL-480
A (мм)	120	14	140	155,5	167	189	224	260	313	362
B (мм)	74	99	99	113,5	115,5	131	155,5	193	247	282
C (мм)	51	41	42	42	58	59	57	57	50	50
D (мм)	80	100	100	120	120	132	12	198	215	230
E (мм)	52	64	64	81	81	93,5	90	118	132	140
F (мм)	37	55	55	65	65	70	78	115	137	153
G (мм)	69	99	99	118,5	118,5	126	134,5	184	200	216
I (мм)	31	36	36	40	40	47,5	55	70	79	85
R (мм)	21,5	25	25	29	32	41	46	58	66	77

Внимание!!!!! При необходимости возможно изготовления торцевых динамометрических ключей BL с большим моментом по запросу.

ООО "Прогрессивные технологии"

Аксессуары для торцевых ключей серии BL

Внешний шестигранник

Модель	Артикул	Размер
BL-11	71 011 108	SW 8
	71 011 110	SW 10
	71 011 112	SW 12
	71 011 114	SW 14
	71 011 117	SW 17
	71 011 119	SW 19
BL-31/BL-32	71 031 114	SW 14
	71 031 117	SW 17
	71 031 119	SW 19
	71 031 122	SW 22
	71 031 124	SW 24
	71 031 127	SW 27
BL-51/BL-52	71 051 218	SW 19
	71 051 220	SW 22
	71 051 222	SW 24
	71 051 224	SW 27
	71 051 226	SW 30
	71 051 228	SW 32
BL-82/BL-102	71 082 120	SW 22
	71 082 122	SW 24
	71 082 124	SW 27
	71 082 126	SW 30
	71 082 128	SW 32
	71 082 130	SW 36
	71 082 132	SW 41
	71 082 134	SW 46
BL-152	71 152 126	SW 27
	71 152 128	SW 30
	71 152 130	SW 32
	71 152 132	SW 36
	71 152 134	SW 41
	71 152 136	SW 46
	71 152 138	SW 50

Торцевая силовая головка

Модель	Артикул	Размер
BL-31/BL-32	71 031 224	SW 24
	71 031 227	SW 27
	71 031 230	SW 30
	71 031 232	SW 32
	71 031 236	SW 36
	71 031 241	SW 41
	71 031 246	SW 46
	71 031 250	SW 50
	71 031 255	SW 55
BL-51/BL-52	71 051 322	SW 24
	71 051 324	SW 27
	71 051 326	SW 30
	71 051 328	SW 32
	71 051 330	SW 36
	71 051 332	SW 41
	71 051 334	SW 46
	71 051 336	SW 50
	71 051 338	SW 55
	71 051 340	SW 60
BL-82/BL-102	71 082 220	SW 32
	71 082 222	SW 36
	71 082 224	SW 41
	71 082 226	SW 46
	71 082 228	SW 50
	71 082 230	SW 55
	71 082 232	SW 60
	71 082 234	SW 65
	71 082 236	SW 70
BL-152	71 152 220	SW 41
	71 152 222	SW 46
	71 152 224	SW 50
	71 152 226	SW 55
	71 152 228	SW 60
	71 152 230	SW 65
	71 152 232	SW 70
	71 152 234	SW 75
	71 152 236	SW 80
	71 152 238	SW 85

Приводной квадрат

Модель	Артикул	Размер
BL-11	71 011 014	3/4"
BL-31	71 031 014	1"
BL-32	71 031 014	1"
BL-51	71 051 014	1"
BL-52	71 051 015	1 1/2"
BL-82	71 082 017	1"
BL-102	71 082 016	1 1/2"
BL-152	71 152 015	1"
BL-152	71 152 016	1 1/2"
BL-152	71 152 017	2 1/2"

Шестигранник трансформер

Модель	Артикул	Размер
BL-31/BL-32	71 031 135	SW 19
	71 031 137	SW 22
	71 031 139	SW 24
	71 031 141	SW 27
BL-51/BL-52	71 051 232	SW 22
	71 051 233	SW 24
	71 051 234	SW 27
	71 051 235	SW 30
	71 051 236	SW 32
BL-82/BL-102	71 082 142	SW 24
	71 082 143	SW 27
	71 082 144	SW 30
	71 082 145	SW 32
	71 082 146	SW 36
	71 082 147	SW 41
	71 082 148	SW 46
BL-152	71 152 144	SW 30
	71 152 145	SW 32
	71 152 146	SW 36
	71 152 147	SW 41
	71 152 148	SW 46
	71 152 149	SW 50

Внимание!!!! Возможно изготовление других размеров приводных квадратов, шестигранников, торцевых головок по запросу.

ООО "Прогрессивные технологии"

Гидравлические гаковерты серии BU до 10800Нм

- Специальная конструкция со сменными вкладышами для работы с гайками на высоких шпильках.
- Гайковерты серии BU идеально подходят для монтажа башенных кранов.
- Наличие комплекта упоров быстро адаптируют гайковерт под необходимые условия работы.
- Специальная конструкция и высокопрочный стальной сплав гайковерта гарантируют долгую и безопасную эксплуатацию.
- Соединительные гнезда для РВД имеют независимое вращение относительно корпуса гайковерта на 360 градусов, что дает дополнительное удобство при позиционировании динамометрических ключей серии BU на болтовом соединении.
- Повторяемость заданного момента гайковертами серии BU + - 2,5%

Комплект поставки гайковерта серии BU:

- Паспорт-инструкция по эксплуатации
- Комплект специальных упоров
- Необходимый плоский вкладыш под шестигранник
- Сменный вкладыш под выходной квадрат до 1 ½ дюйма
- Съемная страховочная рукоять
- Таблица регулируемых крутящих моментов
- Сертификат соответствия
- Инструментальный кейс для транспортировки и хранения

ООО "Прогрессивные технологии"

Гидравлические гайковерты серии BU до 10800Нм

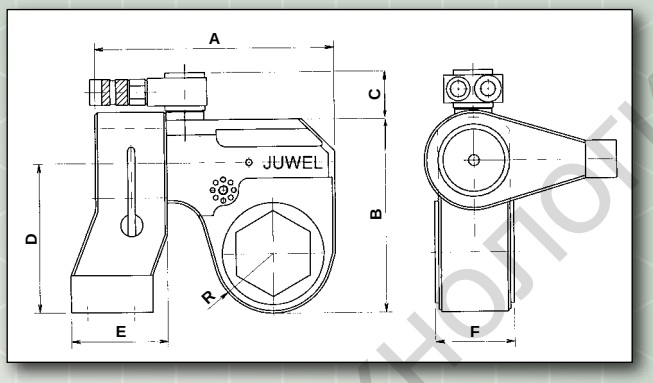

Технические характеристики

Модель	BU-52	BU-102	BU-102/70
Артикул	70 052 000	70 102 000	70 112 000
Кол-во используемых РВД	00	00	00
Крутящий момент (Нм) max.	650 - 5.000	600 - 9.120	600 - 10.800
Max. размер шестигранник (мм)	55	60	70
Размер вставки квадрата (дюйм)	1“ - 1 ½“	1 ½“	1 ½“
Масса (кг)	6,4	9,2	9,5
A (mm)	203	218	232
B (mm)	157	168	181
C (mm)	61	61	61
D (mm)	120	142	142
E (mm)	81	107	107
F (mm)	50	70	70
R (mm)	48	49	59

Внимание!!!!! При необходимости возможно изготовления динамометрических ключей BU с большим крутящим моментом по запросу.

ООО "Прогрессивные технологии"

Аксессуары для гидравлических ключей серии BU

Четырехгранный адаптер (приводной квадрат)

Модель	Артикул	Размер
BU-11	70 011 015	3/4"
BU-52	70 050 017	1"
BU-52	70 050 018	1 1/2"
BU-102	70 100 019	1"
BU-102	70 100 020	1 1/2"
BU-102/70	70 100 019	1"
BU-102/70	70 100 020	1 1/2"

Другие размеры по запросу

Сменный вкладыш держатель под приводной квадрат.

Модель	Артикул	Размер
BU-11	70 011 012	3/4"
BU-52	70 050 016	1 1/2"
BU-102	70 100 018	1 1/2"
BU-102/70	70 112 015	1 1/2"

Другие размеры по запросу

Сменные вставки под внутренний шестигранник.

Модель	Артикул	Размер
BU-11	70 011 112	SW 12
	70 011 114	SW 14
	70 011 117	SW 17
	70 011 119	SW 19
BU-52	70 050 119	SW 19
	70 050 122	SW 22
	70 050 124	SW 24
	70 050 127	SW 27
	70 050 130	SW 30
	70 050 132	SW 32
	70 050 136	SW 36
BL-102	70 100 124	SW 24
BL-102/70	70 100 127	SW 27
	70 100 130	SW 30
	70 100 132	SW 32
	70 100 136	SW 36
	70 100 141	SW 41
	70 100 146	SW 46

Другие размеры по запросу

Сменные кассеты (вкладыши) под шестигранник

Модель	Артикул	Размер
BU-11	70 011 214	SW 14
	70 011 217	SW 17
	70 011 219	SW 19
	70 011 222	SW 22
	70 011 224	SW 24
BU-52	70 050 036	SW 36
	70 050 041	SW 41
	70 050 046	SW 46
	70 050 050	SW 50
	70 050 055	SW 55
BL-102	70 100 041	SW 41
	70 100 046	SW 46
	70 100 050	SW 50
	70 100 055	SW 55
	70 100 060	SW 60
BU-102/70	70 112 041	SW 41
	70 112 046	SW 46
	70 112 050	SW 50
	70 112 055	SW 55
	70 112 060	SW 60
	70 112 065	SW 65
	70 112 070	SW 70

Другие размеры по запросу

ООО "Прогрессивные технологии"

- Компактные, трехступенчатые высокоскоростные насосы для работы гидравлических динамометрических ключей.
- Алюминиевый маслобак с индикатором уровня масла и термометром.
- Наличие металлической рамы для защиты и удобства транспортировки.
- Наличие в конструкции высокоточного манометра
- Плавная регулировка и фиксация рабочего давления в диапазоне от 40 до 800 Bar
- Клапан сброса избыточного давления
- Наличие в конструкции принудительной системы охлаждения рабочей жидкости
- Предназначена для работы под нагрузкой длительное время(сменами)
- Счетчик отработанных моточасов(опционально)

Модель HEC 110-3-230 Automatik:

- Автоматическое завинчивание болтового соединения до выставленного момента
- Трехступенчатый высокопроизводительный насос
- Низкий уровень шума
- Устойчивое исполнение исключает непроизвольное переворачивание
- Система фильтрации обеспечивает защиту от попадания грязи в гидравлическую систему
- Температурный контроллер следит за нагревом рабочей жидкости и работой принудительной системы охлаждения
- Счетчик отработанных моточасов для контроля периода технического обслуживания
- Металлическая защитная рама для защиты от повреждения и удобства транспортировки.
- Возможность одновременной работы нескольких динамометрических ключей в системе.

ООО "Прогрессивные технологии"

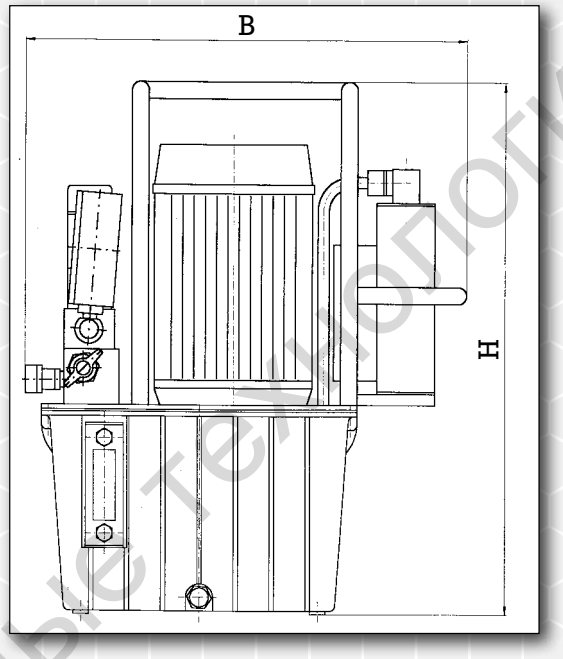

Технические характеристики

Модель	HE 025-3-230	HE 055-3-230	HE 110-3-400	HP 110-3	HP 280-3	HEC 110-3-230
Тип привод	Электр.	Электр.	Электр.	Пневмо.	Пневмо.	Автом./Электр.
Артикул	01 190 512	01 190 514	01 190 518	01 190 522	01 190 524	01 190 520
Объем бака (л)	3	6	6	5	9	6
Подача (л/мин) ND/MD/HD	3,2 - 0,9 - 0,35	6,4 - 1,8 - 0,7	7,2 - 2,5 - 0,9	4,5 - 1,1 - 0,4	7,5 - 2,5 - 0,9	8,5 - 3,0 - 1,3
Макс. давление (бар) ND/HD	40 - 800	40 - 800	40 - 800	40 - 800	40 - 800	80 - 200 - 800
Напряжение В/Гц	230/50	230/50	400/50			230/50
Мощность привода (кВт)	0,25	0,55	1,1	1,1	2,8	1,1
Масса (кг)	14,0	22,0	23,0	17	21	29
Давление (бар)				4 - 10	4 - 10	
Габариты (мм) (H) x (B)	390 x 320	470 x 440	470 x 440	420 x 350	465 x 380	490 x 250
Маслоохладитель	Нет	Да	Да	Да	Да	Да

Сдвоенные гидравлические шланги - JUWEL

Модель: Длина:

01190032 3м

01190042 4м

01190063 6м

01190071 10м

- Рабочее давление 800 бар
- Разрывное давление 2800 бар

ООО "Прогрессивные технологии"

Специальный удлинитель JUWEL для обслуживания всех колесных гаек модель JFS

- Реегулируется для всех размеров колес.
- Удлинитель JFC специально разработан для обслуживания гаек находящихся в труднодоступной нише на колесных дисках всех диаметров и не только.
- Удлинитель JFC может работать со всеми моделями механических мультипликаторов, электрических и пневматических гайковертов JUWEL.
- Идеально подходит для обслуживания гаек на колесных дисках любого транспортного средства, строительной, дорожной, сельскохозяйственной техники и т.д.

Комплекты JFC:
JFS 01 специальный удлинитель + инструментальный ящик
JFS 02 специальный удлинитель + мультипликатор модель 02 + ключ трещетка + инструментальный ящик
JFS 03 специальный удлинитель+мультипликатор модель 02+модель динамометрического ключа 01 + инструментальный ящик
JFS 04 специальный удлинитель + электрический гайковерт модель TES101 + инструментальный ящик

Мультипликаторы ручные (Механические динамометрические ключи) до 12000 Нм

- Не требует источников питания.
- Может работать в самых тяжелых условиях не зависимо от внешней температуры.
- Легко справиться с обслуживанием болтов до 12 000 Нм.

- Статическая плавная затяжка исключает травмирование оператора.
- Наличие блокировки обратного вращения.
- Гарантия высокоточной моментной затяжки.
- Правильно сбалансированные габариты удобны для использования.
- Наличие в комплекте ключа трещетки для удобства в работе
- Динамометрический ключ поставляется (опционально).

Комплект поставки мультипликатора

- Стандартный упор.
- Приводной храповик с квадратом ½".
- Таблица крутящих моментов.
- Сертификат соответствия.
- Инструкция по эксплуатации.
- Стальной инструментальный ящик.

ООО "Прогрессивные технологии"

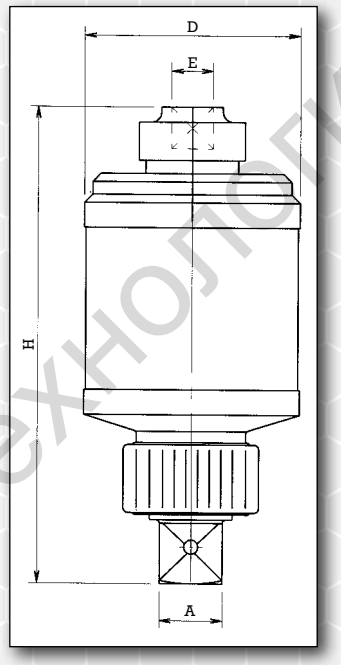

Техническая характеристика

Модель	Typ 01 RS	Typ 02	Typ 02K	Typ 03	Typ 03L	Typ 04	Typ 06	Typ 07
Артикул	10 110 000	10 200 000	10 210 000	10 300 000	10 310 000	10 400 000	10 600 000	10 700 000
Крутящи момент min-max (Нм)	160-1200	540-3200	540-3200	540-4200	1460-5400	680-6200	1860-10000	1900-12000
Входной квадрат (Дюйм) E*	½“	½“	½“	½“	½“	½“	½“	½“
Выходной квадрат (Дюйм) A	1“	1“	1“	1 ½“	1 ½“	1 ½“	1 ½“	1 ½“
Диаметр редуктора (мм) D	85	88	88	88	88	130	130	175
Высота (мм) H	180	225	340	235	275	265	315	328
Масса (кг)	3,6	4,7	5,9	5,9	7,5	10,8	15,8	19
Передаточное число	1 : 4	1 : 16	1 : 16	1 : 16	1 : 64	1 : 22	1 : 60	1 : 74,8

* Возможно изготовление с квадратом ¾ дюйма

ООО "Прогрессивные технологии"

Динамометрический ключ

- Приложения минимального усилия.
- Достижение максимальной точности.
- Возможно как монтаж так и демонтаж болтового соединения.

Динамометрический ключ Juwel при достижении установленного момента

- Издает звуковой сигнал (щелчок).
- На рукояти ощущается внезапная потеря устойчивости.
- Визуально выпадает красный индикатор на ключе.

	TYP 01	TYP 15
Артикул	20 001 005	20 001 009
Крутящий момент (Нм) min-max	40 - 360	300 - 800
Точность	+/- 2%	+/- 2%

ООО "Прогрессивные технологии"

Упоры для динамометрических гайковертов

Стальные высокопрочные упоры

Артикул	Предназначены для	
10 200 013	Механические мультипликаторы Электрические моментные гайковерты Пневматические моментные гайковерты	**Тип**: 01RS, 02, 02K **Тип**: TES-/TEWS-101, 241, JBSL-/JBWSL-120, 250 **Тип**: TL-/TLW-100, 240
10 300 005	Механические мультипликаторы Электрические моментные гайковерты Пневматические моментные гайковерты	**Тип**: 03, 03L **Тип**: TES-/TEWS-351, 501/1K, JBSL-/JBWSL-350, 500 **Тип**: TL-/TLW-350, 500
10 400 009	Механические мультипликаторы Электрические моментные гайковерты Пневматические моментные гайковерты	**Тип**: 04, 06, 07 **Тип**: TES-/TEWS-601/1, 901, JBSL-/JBWSL-600, 900 **Тип**: TL-/TLW-600, 900

Аллюминиевый упоры

Артикул	Предназначены для	
50 080 012	Электрические моментные гайковерты Пневматические моментные гайковерты	**Тип**: TES-/TEWS-81, JBSL-/JBWSL-80 **Тип**: TL-/TLW-80
10 200 014	Механические мультипликаторы Электрические моментные гайковерты Пневматические моментные гайковерты	**Тип**: 01RS, 02, 02K **Тип**: TES-/TEWS-101, 241, JBSL-/JBWSL-120, 250 **Тип**: TL-/TLW-100, 240
10 400 020	Механические мультипликаторы Электрические моментные гайковерты Пневматические моментные гайковерты	**Тип**: 04 **Тип**: TES-/TEWS-601/1, JBSL-/JBWSL-600 **Тип**: TL-/TLW-600

Приварочные опорные кольца

Артикул	Предназначены для	
10 200 018	Механические мультипликаторы Электрические моментные гайковерты Пневматические моментные гайковерты	**Тип**: 01RS, 02, 02K **Тип**:TES-/TEWS-81, 101, 241, JBSL-/JBWSL-80, 120, 250 **Тип**: TL-/TLW-80, 100, 240
10 300 020	Механические мультипликаторы Электрические моментные гайковерты Пневматические моментные гайковерты	**Тип**: 03, 03L **Тип**: TES-/TEWS-351, 501/1K, JBSL-/JBWSL-350, 500 **Тип**: TL-/TLW-350, 500
10 400 025	Механические мультипликаторы Электрические моментные гайковерты Пневматические моментные гайковерты	**Тип**: 04, 06 **Тип**: TES-/TEWS-601/1, 901, JBSL-/JBWSL-600, 900 **Тип**: TL-/TLW-600, 900

Опорные кольца используются для самостоятельного изготовления упора путем приваривания необходимого плеча.

ООО "Прогрессивные технологии"

Специальные гайковерты

Возможна разработка и изготовления специальных гайковертов по требованию заказчика.

Угловой электрогайковерт был специально разработан и изготовлен для обслуживания железнодорожных путей.

Специальный электрогайковерт с удлинителем для обслуживания глубоко удаленной гайки

ООО "Прогрессивные технологии"

- Специальные болтовые соединения.
- Специальные опоры.
- Индивидуальные задачи.

Прямой удлиненный гайковерт со спецупором

Гайковерт с боковым редуктором

ООО "Прогрессивные технологии"

Сервисное обслуживание

Мы предлагаем

- **Калибровка и ремонт электрических, гидравлических, пневматических и механических динамометрический гайковертов.**
- **Обучение, консультации и тренировки в наших помещениях или на месте.**
- **Широкий ассортимент аксессуаров.**
- **Специальные инструменты, предоставляются по запросу.**
- **Консультирование специалистами по вопросам обслуживания болтовых соединений**
- **Аренда оборудования**

Подбор необходимого инструмента для выполнения работ с болтовыми соединениями. Все гайковерты проходят жесткое тестирование на качество Made in Germany. Все гайковерты производятся в соответствии с ISO-5393.

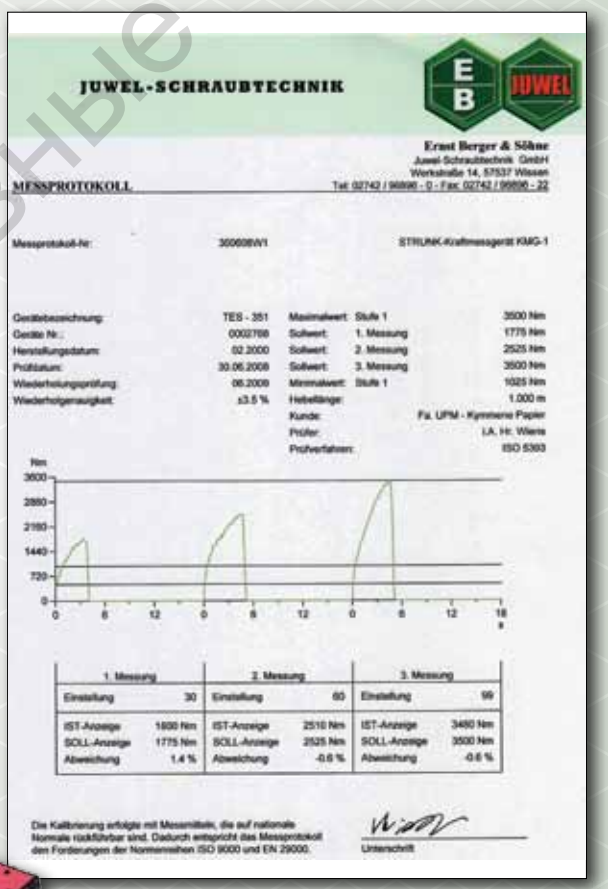
JUWEL-SCHRAUBTECHNIK

Ernst Berger & Söhne
Juwel-Schraubtechnik GmbH
Werkstraße 14, 57537 Wissen
Tel: 02742 / 96890 - 0 · Fax: 02742 / 96890 - 22

MESSPROTOKOLL

Messprotokoll-Nr: 300608W1 STRUNK-Kraftmessgerät KMG-1

Gerätebezeichnung:	TES - 351	Maximalwert:	Stufe 1	3500 Nm
Gerät Nr.:	0002708	Sollwert:	1. Messung	1775 Nm
Herstellungsdatum:	02.2000	Sollwert:	2. Messung	2525 Nm
Prüfdatum:	30.06.2008	Sollwert:	3. Messung	3500 Nm
Wiederholungsprüfung:	06.2009	Minimalwert:	Stufe 1	1025 Nm
Wiederholgenauigkeit:	±3.5 %	Hebellänge:		1.000 m
		Kunde:		Fa. UPM - Kymmene Papier
		Prüfer:		i.A. Hr. Wiere
		Prüfverfahren:		ISO 5393

Nm
3600
2880
2160
1440
720
0
0 6 12 0 6 12 0 6 12 18
s

1. Messung		2. Messung		3. Messung	
Einstellung	30	Einstellung	60	Einstellung	99
IST-Anzeige	1800 Nm	IST-Anzeige	2510 Nm	IST-Anzeige	3480 Nm
SOLL-Anzeige	1775 Nm	SOLL-Anzeige	2525 Nm	SOLL-Anzeige	3500 Nm
Abweichung	1.4 %	Abweichung	-0.6 %	Abweichung	-0.6 %

Die Kalibrierung erfolgte mit Messmitteln, die auf nationale Normale rückführbar sind. Dadurch entspricht das Messprotokoll den Forderungen der Normenreihen ISO 9000 und EN 29000.

Unterschrift

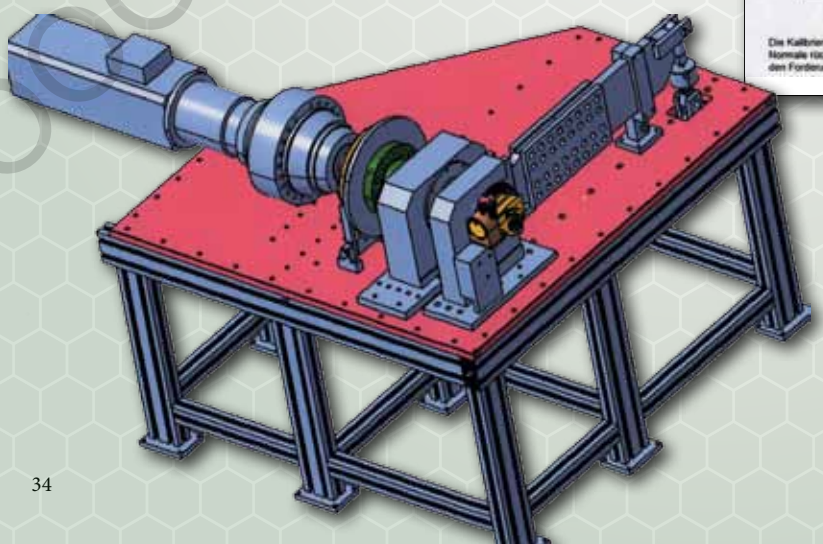

Благодаря сотрудничеству JUWEL с Университетом Зиген (Germany), разработан и изготовлен новый испытательный центр с возможностью калибровки гайковертов до 50 000 Нм

ООО "Прогрессивные технологии"

Партнеры

ALPINE ENERGIE

RWE Power

BASF

REpower Systems

BÖHLER EDELSTAHL

SANDVIK

CASAR SPEZIALDRAHTSEILE

SIEMENS

DB

SIEMENS
Siemens Wind Power GmbH

Fuhrländer AKTIENGESELLSCHAFT

ThyssenKrupp

Linde

TEREX

LIEBHERR

Vestas

MAN

VOITH

metso

ZOLLERN

ООО "Прогрессивные технологии"

Разработка• Изготовление • Продажи • Сервис

Моментные гайковерты JUWEL используются на ведущих предприятиях по всему миру:

- Металургия
- Энергетика
- Строительство
- Судостроение
- Машиностроение
- Обслуживание строительного и промышленного оборудования
- и многих други х отраслях

ООО "Прогрессивные технологии"

ООО «Прогрессивные технологии» Официальный дистрибьютер Ernst Berger & Söhne Juwel Schraubtechnik
на территории России и стран СНГ:
тел/факс:+7(495)987-12-72; тел/факс: +7(495)645-99-21
Интернет сайт: www.juwel-russia.ru E-mail: info@juwel-russia.ru